SANY®

STC1000C6-8

SANY TRUCK CRANE
100 TONS LIFTING CAPACITY

三一汽车起重机

- **STC1000C6-8** 玉柴版（STC1000C6-826）
- **STC1000C6-8** 潍柴版（STC1000C6-836）

www.sanygroup.com

QUALITY CHANGES THE WORLD

01
INTRODUCE
06/ 整机优势

03
PARAMETER
09/ 主要技术参数

02
MEASUREMENT
08/ 整车尺寸

04
CONFIGURATION
11/ 配置信息

05
WORKING RANGE
+LOAD CHARTS
13/ 起升高度图 + 性能表

STC1000C6-8 | 三一汽车起重机

60m
全伸主臂

17.5m
副臂

3557kN·m
最大起重力矩

26.5t / 32.5t
配重

STC1000C6-8

SANY TRUCK CRANE
100 TONS LIFTING CAPACITY

01 整机优势
INTRODUCE

优越起重能力

- 超大卵圆型大截面 6 节主臂，主臂全伸长 60m，标配 17.5m 副臂，可选 9.5m 延伸臂，最大起升高度 87.5m；
- H 型低前支腿，跨距 8.3×6.63m，标配 26.5t 配重，可选 2×5.5t 边配；
- 基本臂最大起重力矩 3557kN.m（60.5t*6m），全伸主臂最大吊重 13.2t，主臂最大吊装幅度 52m。

超强的底盘性能

- 采用玉柴 K09 大扭矩发动机，12 档带同步器变速箱（选配潍柴 WP10H 系列大扭矩发动机 +10 档带同步器变速箱），重承载车桥，整车最高车速 80km/h，最大爬坡度 45%；
- 轮胎采用前 4×385/95R25+ 后 8×325/95R24，可携带 21.5 吨配重转场，且留有足够空间携带支腿垫板；
- 配置 450L 大容积燃油箱，续航能力提升 30%。

满足精准操控的液压系统

- 电控双回转三级减速系统，大排量油泵，启停无冲击，输出扭矩↗35%，承载能力↗10%，回转最低稳定速度 0.08°/s，长臂远幅作业回转更有力；
- 全新电控双泵智能流量分配系统，变幅独立，伸臂合流，复合动作操控性提升 50% 以上；
- 卷扬采用变量柱塞马达，噪音↘7dB，卷扬最低稳定速度 0.8m/min；
- 创新落幅自动补偿技术，落幅工况更平稳，并搭载卷扬随动和一键伸臂功能。

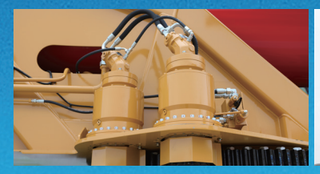

人性化操纵系统

- 全新“领致”两室，配备可俯仰操纵室，选用全新舒适可调式座椅，前后移动距离 150mm，可仰 140°，上车操作室空间增加 20%，变轨滑移门，开启、关闭轻松流畅，滑移踏板、折叠式前踏板，进出通畅，全新内饰设计，全新多通道立体送风设计，配置全新软化内饰、全景式天窗、电动雨刮器，标配卷扬监控，操作更舒适、轻松。
- 底盘驾驶室 7 寸高清液晶组合仪表，多功能方向盘，空气悬浮座椅，双人副驾等人性化设计。
- 第二代重载悬挂系统，可带 21.5 吨配重随车转场，短距离运输无需卸载，省钱省力。

全伸臂长	最大爬坡度	支腿跨距
60m	45%	8.3×6.63m

STC1000C6-8 | 三一汽车起重机

02 整车尺寸
MEASUREMENT

STC1000C6-8

单位 :mm

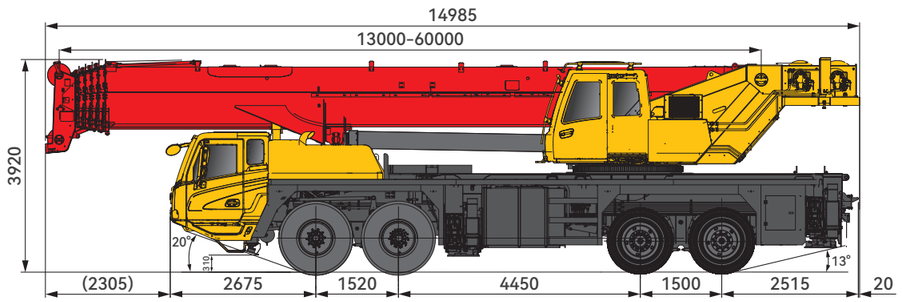

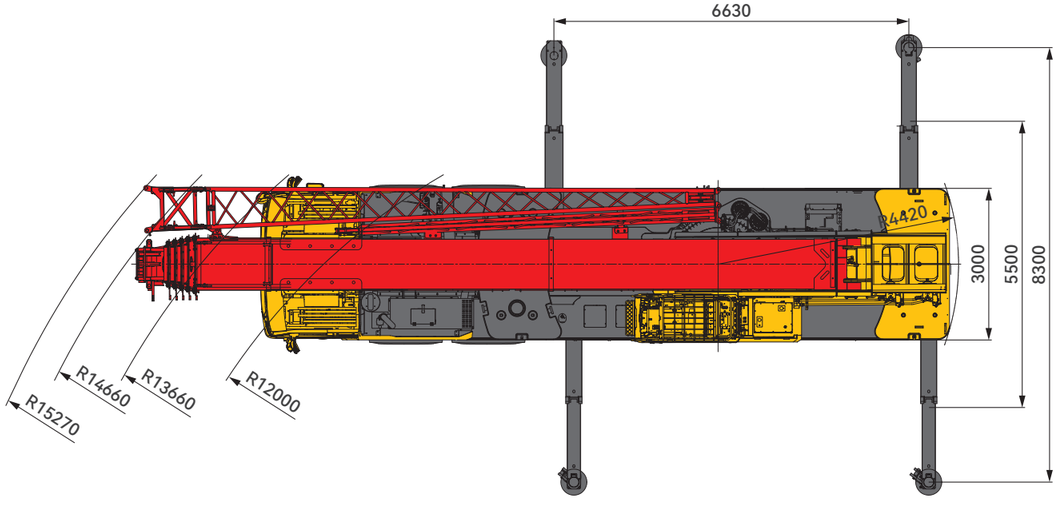

03 主要技术参数
PARAMETER

项目		单位	参数
尺寸参数			
整机全长		mm	14985
整机全宽		mm	3000
整机全高		mm	3920
重量参数			
整机总质量		kg	50000
载荷	一、二轴负荷	kg	24000
	三、四轴负荷	kg	26000
动力参数			
发动机型号		-	玉柴 YCK09380-60（国VI） 潍柴 WP10H375E62（国VI）
发动机最大功率		kW/rpm	280/1900（玉柴） 276/1900（潍柴）
发动机最大输出扭矩		N.m/rpm	1800/1100-1450（玉柴） 1800/1000-1400（潍柴）
行驶参数			
最高行驶速度		km/h	80
最小转弯半径		m	12
接近角		°	≥ 20
离去角		°	≥ 13
最大爬坡度		%	45
百公里油耗		l	≤ 43
主要性能参数			
最大额定总起重量		t	100
转台尾部回转半径		m	4.42
最大起重力矩	基本臂	kN.m	3557
	最长主起重臂	kN.m	2293
	最长主起重臂 + 副起重臂	kN.m	1266
	最长主起重臂 + 延伸臂（选配）+ 副起重臂	kN.m	823
支腿跨距（横向 × 纵向）		m	8.3(5.55)×6.63
起重臂长度	基本臂	m	13
	最长主起重臂	m	60
	最长主起重臂 + 副起重臂	m	77.5
	最长主起重臂 + 延伸臂（选配）+ 副起重臂	m	87
工作速度参数			
主卷扬单绳最大速度（空载）		m/min	135
副卷扬单绳最大速度（空载）		m/min	135
起重臂全伸 / 缩时间		s	500/440
起重臂全起 / 落时间		s	60/90
回转速度		r/min	0 ~ 1.5

轴荷

轴	1	2	3	4	总重量
轴荷 /t	12	12	13	13	50
备注	2t 固配装卷扬下，2.5t 活配一前置，不带臂尖滑轮、风速仪、支腿盘、主钩、副钩。				

吊钩及倍率

额载 /t	滑轮数量	倍率	吊钩重量 /kg
50（锚钩）	3	6	480
7.5	0	1	150
75（锚钩）*	5	10	735
100（锚钩）*	7	14	1030

* 为选配

配重重量分布

序号	名称	重量
1	固定配重	2t
2	活动配重一	2.5t
3	活动配重二	6t
4	活动配重三	6t
5	活动配重四	5t
6	附加配重	2×2.5t（标配）或 2×5.5t（选装）
带载行驶配重状态	可携带 21.5t 配重转场：转台后方挂载 2t+2.5t+6t，车架前面叠加放置 6t+5t	

工作速度

项目			参数	钢丝绳直径 / 长度	最大单绳拉力
主卷扬			单绳速度 0-135m/min	20mm/275m	7.5t
副卷扬			单绳速度 0-135m/min	20mm/200m	7.5t
回转			0-1.5r/min		
起落幅			60s/90s（0-80°）		
伸缩			500s/440s（13m-60m）		
支腿	垂直支腿	收	30s		
		放	35s		
	水平支腿	收	15s		
		放	15s		

可选配置

序号	名称	规格
1	75（锚钩）*	735kg
2	100（锚钩）*	1030 kg
3	配重	2×5.5t（边配）
4	延伸臂	9.5m

04 配置信息 CONFIGURATION

> 底盘部分

驾驶室

- 三一自主开发全钢材料和橡胶密封结构，采用人体工程学原理设计，减震性和封闭性优良，两侧外开式车门，主驾配备空气悬浮座椅与 2 个副驾座椅、三点式安全带、大视野电动调节后视镜、多功能方向盘、遥控钥匙、电动空调、7 寸仪表、12.1 寸中控娱乐屏、标配倒车影像，舒适、安全、人性化。

车架

- 三一设计、制造，采用高强度矩形截面车架，车架加高加宽，相较槽型车架，刚性提升 30%，承载能力得到大幅提升。

发动机

- 型 式 :直列六缸、水冷却、增压中冷、柴油发动机；
- 环保性 :排放符合国VI标准；
- 燃油箱有效容积 :450L。

传动系统

- 变速箱 :手动变速箱带同步器，速比范围大，既可满足低速场地爬坡行驶又可满足高速行驶。

转向系统

- 1 轴 +2 轴采用液压助力机械转向，采用大流量转向器 + 转向助力油缸，大大减小转向阻力，转向更轻便。

驱动 / 转向

- 8 x 4。

车桥

- 3、4 轴为驱动轴，1、2 轴为转向轴，轴内置轴间和轮间差速；冲焊桥壳工艺，承载能力更强。

悬挂系统

- 前轴采用独立式钢板弹簧，中后轴采用摆动支架式钢板弹簧平衡悬架系统；板簧经过超过 10 万次的疲劳试验，同时优化前后板簧的性能参数，保证强度的同时兼顾乘坐的舒适性。

轮胎

- 4*385/95R25 +8*325/95R24

制动系统

- 所有车轮均用空气伺服制动器，双回路制动系统，发动机带排气制动；
- 制动系统包括行车制动、驻车制动、应急制动和辅助制动；
- 行车制动采用双回路制动系统，所有车轮均用空气伺服制动器，前桥采用楔式制动器 + 双气室，制动能力更强；
- 驻车制动是通过气室内弹簧作用在第二、三、四桥上；应急制动阀由蓄能器储能断气制动兼做应急制动；
- 辅助制动为排气制动，保证在下长坡时的制动安全，保证行车的安全可靠。

支腿

- H 型支腿 4 点支撑，纵、横跨距 6.63m×8.3m，低前支腿，稳定性更强；采用细晶粒高强度钢板材料，一、二级支腿全液压横向伸缩。支腿垂直油缸采用双向液压锁进行安全保护。

> 上车部分

操纵室

- 三一自主全新开发 312 款操纵室，配备变轨滑移门，开启、关闭轻松流畅；全新内饰设计，多通道立体送风，带来更宽敞舒适的作业环境；采用耐腐蚀钢板，安全玻璃，配置全覆盖软化内饰、全景式天窗、可调式座椅、前踏板、电动伸缩侧踏板、集成式 LED 照明灯等人性化设计，电动雨刮器，操作更舒适、轻松；配置高清彩色显示屏，标配卷扬监控，实现主控台与操作显示系统有机结合，使吊装作业的全部工况数据一目了然。

液压系统

- 采用全新开发双泵智能流量系统，变幅独立，伸臂合流，复合动作操控性提升 50% 以上；
- 采用负载敏感变量柱塞泵，能实时调节油泵排量，实现高精度的流量控制，极大的降低能量损耗；
- 电控主阀具备流量补偿、负载反馈控制功能，能在各种工况下，轻松实现单个动作和组合动作的稳定控制；
- 卷扬采用柱塞变量马达，噪音↘ 7dB，卷扬最低稳定速度 0.8m/min；主副卷扬单绳最大速度达 135m/min。

控制系统

- 总线仪表：采用集成一体智能控制电气系统的总线仪表，可随时掌控行驶参数，驾乘轻松；同时，拥有发动机故障提示功能，维修排故方便、快捷；
- 全方位的安全保护系统，主、副卷扬配置三圈保护器和高度限位器，防止钢丝绳过放和过卷，防倾翻保护，极限角度保护；
- 力矩限制器：采用高度智能力矩限制器系统，全方位保护吊载作业，确保操作精准、平稳、舒适；
- 上车基本界面上显示有臂长、仰角、工作幅度、倍率大小、配重组合、发动机转速、吊钩选择等，丰富易懂，能快速反映整车系统的工作状况；
- 故障自诊断系统，利用故障诊断系统对上车电气、液压动作、底盘（针对重大安全故障）、发动机及变速箱等故障进行检测，以保证起重机可靠工作。

回转系统

- 全新电控双回转系统，360°回转最大回转速度 1.5r/min，负载自动补偿，启停无冲击，更平稳，双减速机配置，长臂远幅作业回转更有力。

起升机构

- 泵、马达双变量调速，高效节能；
- 常闭式卷扬制动器，卷扬平衡阀与独特的防溜钩技术完美结合，重物起落平稳；
- 主钩：最大吊重量为 50t，重量 480kg；副钩：150kg，最大吊重量为 7.5t；
- 主卷钢丝绳：左旋钢丝绳 20-4V×39S-5FC-1960-U-zSGB8918 L275m；
- 副卷钢丝绳：左旋钢丝绳 20-4V×39S-5FC-1960-U-zSGB8918 L200m。

变幅机构

- 创新落幅自动补偿技术，落幅工况更快更稳；
- 变幅角度：-1.5°～ 80°。

伸缩臂架

- 由高强度焊接结构钢制成，超大卵圆形截面，全伸臂长 60m，副臂 17.5m，可选配 9.5m 延伸臂，主臂全伸起升高度 60.5m，带副臂 + 延伸臂（选配）最大起升高度 87.5m。高度可靠的单缸插销伸缩技术，机、电、液三重保护，融合自动伸缩及伸缩缓冲技术，操作轻松自如。

安全装置

- 力矩限制器：采用分析力学方法，建立了基于吊重力学模型的力矩限制器计算系统，通过在线空载标定，额定吊重精度达到 ±3%，全方位保护吊载作业；超载作业时，系统自动报警提示，为操纵作业提供安全保障；
- 液压系统配置液压平衡阀、溢流阀、双向液压锁等元件，实现液压系统稳定可靠；
- 主、副卷扬配置三圈保护器，防止钢丝绳过放；
- 主、副臂臂端配置高度限位器，防止钢丝绳过卷；
- 配置长度角度传感器、压力传感器，实时显示起重机作业状态，自动切断危险动作，蜂鸣报警。

配重

- 标配 26.5t 配重，可选 2×5.5t 边配（注意：2×2.5 吨和 2×5.5 吨边配无法同时安装），最大 32.5t 配重。
- 配重由两个提升油缸进行拆卸，可无线遥控操作，单人轻松完成。

05 起升高度曲线图（配重 26.5t）

TJ 主臂 + 副臂

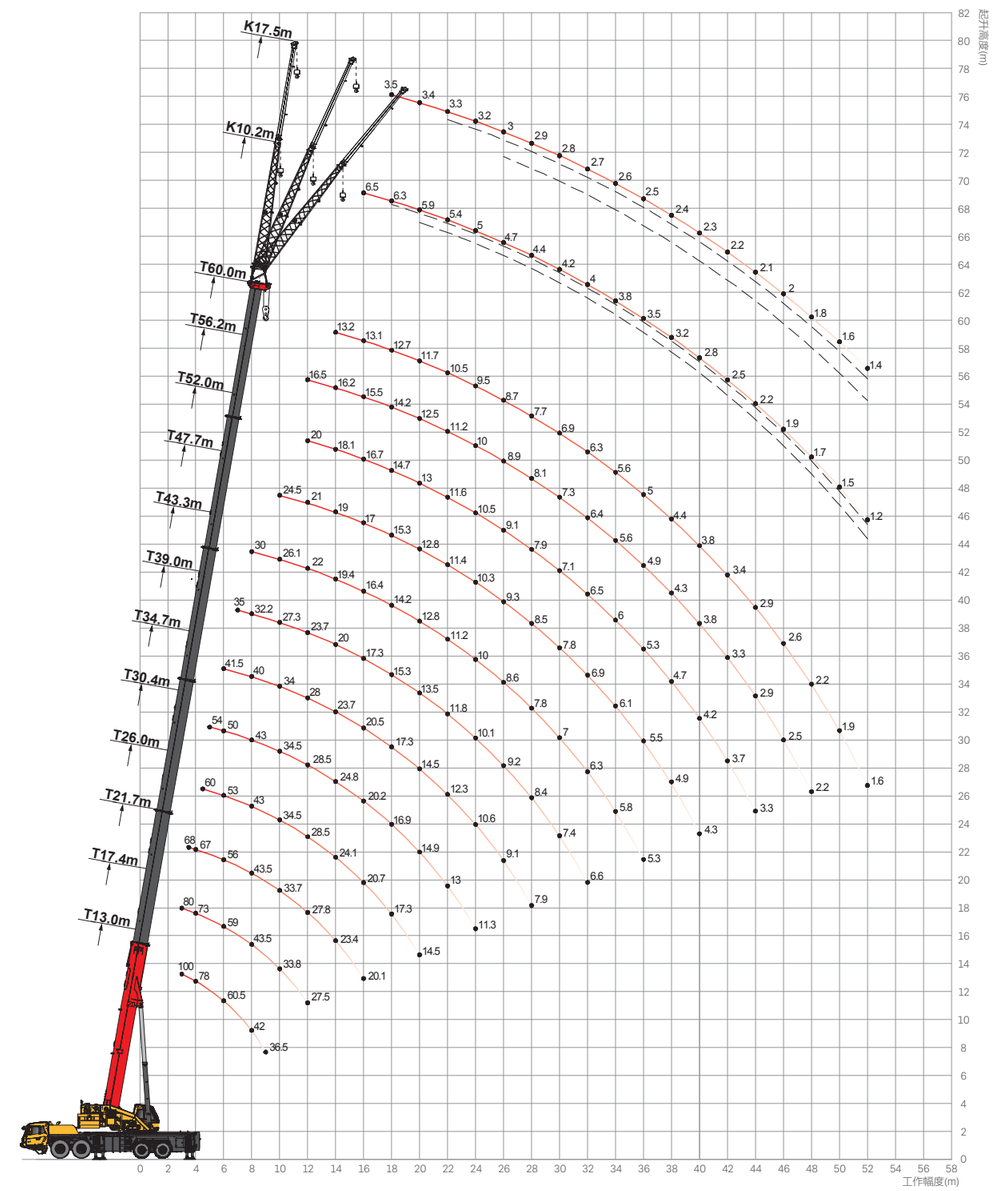

05 起升高度曲线图（配重 26.5t）

TEJ 主臂 + 延伸臂 + 副臂

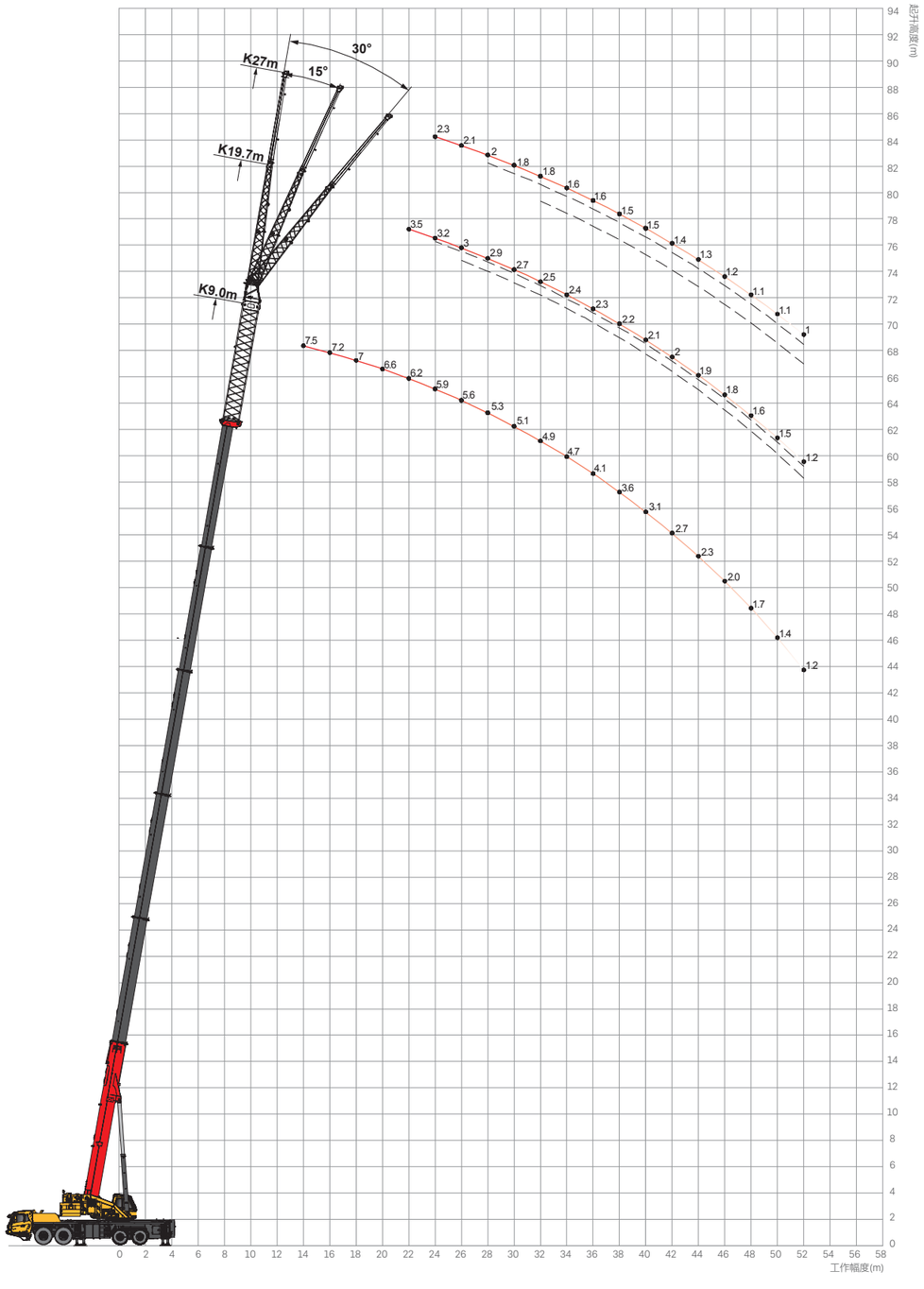

05 起重性能表

T 主臂

T | 100% | 360° | 26.5t

m	13.0	17.4	21.7	26.0	30.4	34.7	39.0	43.3	47.7	52.0	56.2	60.0	m
3.0	100.0	80.0											3.0
3.5	80.0	75.0	68.0										3.5
4.0	78.0	73.0	67.0										4.0
4.5	74.0	70.0	66.0	60.0									4.5
5.0	70.0	67.0	63.5	58.0	54.0								5.0
5.5	64.7	61.0	59.5	55.1	52.0								5.5
6.0	60.5	59.0	56.0	53.0	50.0	41.5							6.0
6.5	54.5	52.0	52.3	50.4	47.5	41.5							6.5
7.0	49.0	49.5	49.0	48.0	46.0	41.0	35.0						7.0
7.5	45.2	45.3	45.3	45.5	43.8	40.5	33.5						7.5
8.0	42.0	43.5	43.5	43.0	43.0	40.0	32.2	30.0					8.0
9.0	36.5	38.0	37.9	38.0	39.0	37.2	29.5	28.0					9.0
10.0		33.8	33.7	34.5	34.5	34.0	27.3	26.1	24.5				10.0
12.0		27.5	27.8	28.5	28.5	28.0	23.7	22.0	21.0	20.0	16.5		12.0
14.0			23.4	24.1	24.8	23.7	20.0	19.4	19.0	18.1	16.2	13.2	14.0
16.0			20.1	20.7	20.2	20.5	17.3	16.4	17.0	16.7	15.5	13.1	16.0
18.0				17.3	16.9	17.3	15.3	14.2	15.3	14.7	14.2	12.7	18.0
20.0				14.5	14.9	14.5	13.5	12.8	12.8	13.0	12.5	11.7	20.0
22.0					13.0	12.3	11.8	11.2	11.4	11.6	11.2	10.5	22.0
24.0					11.3	10.6	10.1	10.0	10.3	10.5	10.0	9.5	24.0
26.0						9.1	9.2	8.6	9.3	9.1	8.9	8.7	26.0
28.0						7.9	8.4	7.8	8.5	7.9	8.1	7.7	28.0
30.0							7.4	7.0	7.8	7.1	7.3	6.9	30.0
32.0							6.6	6.3	6.9	6.5	6.4	6.3	32.0
34.0								5.8	6.1	6.0	5.6	5.6	34.0
36.0								5.3	5.5	5.3	4.9	5.0	36.0
38.0									4.9	4.7	4.3	4.4	38.0
40.0									4.3	4.2	3.8	3.8	40.0
42.0										3.7	3.3	3.4	42.0
44.0										3.3	2.9	2.9	44.0
46.0											2.5	2.6	46.0
48.0											2.2	2.2	48.0
50.0												1.9	50.0
52.0												1.6	52.0
倍率	14	10	9	8	7	6	5	4	4	3	3	2	倍率

05 起重性能表

T 主臂

T | 100% | 360° | 32.5t

m	13.0	17.4	21.7	26.0	30.4	34.7	39.0	43.3	47.7	52.0	56.2	60.0	m
3.0	100.0	80.0											3.0
3.5	80.0	75.0	68.0										3.5
4.0	78.0	73.0	67.0										4.0
4.5	74.0	70.0	66.0	60.0									4.5
5.0	70.0	67.0	63.5	58.0	54.0								5.0
5.5	64.7	61.0	59.5	55.1	52.0								5.5
6.0	60.5	59.0	56.0	53.0	50.0	41.5							6.0
6.5	54.5	52.0	52.3	50.4	47.5	41.5							6.5
7.0	49.0	49.5	49.0	48.0	46.0	41.0	35.0						7.0
7.5	45.2	45.3	45.3	45.5	43.8	40.5	33.5						7.5
8.0	42.0	43.5	43.5	43.0	43.0	40.0	32.2	30.0					8.0
9.0	36.5	38.0	37.9	38.0	39.0	37.2	29.5	28.0					9.0
10.0		33.8	33.7	34.5	34.5	34.0	27.3	26.1	24.5				10.0
12.0		27.5	27.8	28.5	28.5	28.0	23.7	22.0	21.0	20.0	16.5		12.0
14.0			23.4	24.1	25.3	23.7	20.0	19.4	19.0	18.1	16.2	13.2	14.0
16.0			20.2	20.7	21.8	20.5	17.3	16.4	17.0	16.7	15.5	13.1	16.0
18.0				18.1	19.0	18.0	15.3	14.2	15.3	14.7	14.2	12.7	18.0
20.0				16.1	15.9	16.0	13.5	12.8	12.8	13.0	12.5	11.7	20.0
22.0					13.5	14.3	12.1	11.2	11.4	11.6	11.2	10.5	22.0
24.0					12.0	12.3	11.0	10.0	10.3	10.5	10.0	9.5	24.0
26.0						10.7	10.0	9.1	9.3	9.5	8.9	8.7	26.0
28.0						9.4	8.9	8.3	8.5	8.7	8.1	7.7	28.0
30.0							7.7	7.6	7.8	7.9	7.4	6.9	30.0
32.0							7.1	6.8	7.2	7.3	6.7	6.3	32.0
34.0								6.0	6.6	6.4	6.1	5.7	34.0
36.0								5.5	6.1	5.7	5.6	5.2	36.0
38.0									5.6	5.1	5.2	4.8	38.0
40.0									5.2	4.7	4.8	4.4	40.0
42.0										4.4	4.3	4.1	42.0
44.0										4.1	3.8	3.8	44.0
46.0											3.4	3.4	46.0
48.0											3.0	3.0	48.0
50.0												2.6	50.0
52.0												2.3	52.0
倍率	14	10	9	8	7	6	5	4	4	3	3	2	倍率

05 起重性能表

TJ 主臂 + 副臂

T | J | 100% | 360° | 26.5t

m	60+10.2			60+17.5			60+9	60+9.5+10.2			60+9.5+17.5			m
	0	15	30	0	15	30	0	0	15	30	0	15	30	
14.0							7.5							14.0
16.0	6.5						7.2							16.0
18.0	6.3	4.7		3.5			7.0							18.0
20.0	5.9	4.6	3.7	3.4			6.6							20.0
22.0	5.4	4.5	3.6	3.3	2.5		6.2	3.5						22.0
24.0	5.0	4.3	3.5	3.2	2.3		5.9	3.2	2.7		2.3			24.0
26.0	4.7	4.2	3.4	3.0	2.2	1.8	5.6	3.0	2.6	2.2	2.1			26.0
28.0	4.4	4.1	3.3	2.9	2.1	1.7	5.3	2.9	2.5	2.1	2.0	1.5		28.0
30.0	4.2	3.9	3.2	2.8	2.0	1.7	5.1	2.7	2.4	2.0	1.8	1.5		30.0
32.0	4.0	3.8	3.1	2.7	2.0	1.6	4.9	2.5	2.3	1.9	1.8	1.4	1.3	32.0
34.0	3.8	3.6	3.0	2.6	1.9	1.6	4.7	2.4	2.1	1.9	1.6	1.3	1.3	34.0
36.0	3.5	3.3	2.9	2.5	1.8	1.5	4.1	2.3	2.0	1.8	1.6	1.2	1.1	36.0
38.0	3.2	3.0	2.8	2.4	1.8	1.5	3.6	2.2	2.0	1.7	1.5	1.2	1.1	38.0
40.0	2.8	2.7	2.6	2.3	1.7	1.5	3.1	2.1	1.9	1.6	1.5	1.2	1.1	40.0
42.0	2.5	2.4	2.4	2.2	1.7	1.4	2.7	2.0	1.9	1.6	1.4	1.1	1.1	42.0
44.0	2.2	2.2	2.2	2.1	1.7	1.4	2.3	1.9	1.8	1.5	1.3	1.1	1.0	44.0
46.0	1.9	2.0	2.1	2.0	1.6	1.4	2.0	1.8	1.7	1.5	1.2	1.1	1.0	46.0
48.0	1.7	1.7	1.8	1.8	1.5	1.3	1.7	1.6	1.6	1.4	1.1	1.1	1.0	48.0
50.0	1.5	1.5	1.5	1.6	1.4	1.2	1.4	1.5	1.5	1.4	1.1	1.0	0.9	50.0
52.0	1.2	1.2	1.2	1.4	1.3	1.2	1.2	1.2	1.2	1.2	1.0	1.0	0.9	52.0

三一汽车起重机械有限公司

中国湖南长沙金洲开发区金洲大道 168 号 邮编 Zip 410600
电话 Tel 0731-8787 3131 传真 Fax 0731-8403 1999-196
售后服务热线 Service 400 887 8318 咨询投诉电话 Consuliting 400 887 9318
邮箱 Email qzjyx@sany.com.cn

温馨提示:

为了使您的柴油机安全可靠的运行，国VI机型请添加符合国家标准的国VI柴油及尿素溶液，具体参见使用说明书及相关标准。

由于技术不断更新，技术参数及配置如有更改，恕不另行通知。图片上的机器可能包括附加设备，本画册仅供参考，以实物为准。

版权为三一重工所有，未经三一重工书面许可，本目录任何部分的内容不得被复制或抄袭用于任何目的。

© 中国印刷 2023 年 7 月版