SANY®

# SMHC70V

## 抓钢（料）机

SMHC70V是一款双动力抓料机，主要应用于内河码头的散装物料装卸作业，配备大斗容贝壳抓具，多种组臂架，装卸范围广，效率高卸货干净。

### 作业能力

6.5吨抓重，24秒循环，效率是16t门座2倍。

### 安装便捷

轻量设计，无需轨道，适应性强。

### 底盘设计

伸缩+平履带，更易转场且不损地面。

### 运行成本

双动力驱动，运行成本降低65%以上。

SANY

# 产品参数

## 技术参数

| 配置 | | | 单位 | SMHC70V |
|---|---|---|---|---|
| 动力系统 | 发动机 | 型号 | - | 道依茨 D09S4T9 |
| | | 最大功率 | kw/rpm | 260/2000 |
| | | 最大扭矩 | Nm/rpm | 1530/1400 |
| | | 排放 | min | 国四 |
| | | 油箱容积 | L | 600 |
| | 电动机 | 型号 | - | 湘电 YE3-355M-4 |
| | | 额定功率 | kW/rpm | 250/1485 |
| | | 电压 | V,Hz | 380,50 |
| | | 启动型式 | - | 软启动 |
| 液压系统 | 控制型式 | | - | 软启动 |
| | 主泵 | 型号 | - | 发动机连接泵：川崎或恒立<br>电动机连接泵：恒立 |
| | | 额定流量 | L/min | 使用发动机时：2×400<br>使用电动机时：2×416 |
| | 减速机 | | - | 索特 |
| | 动臂油缸 | | - | 中兴 |
| | 斗杆油缸 | | - | 中兴 |
| | 系统最大压力 | | MPa | 34.3 |
| | 液压油箱 | | L | 500 |

## 核心配置参数

| 配置 | | 单位 | SMHC70V | | |
|---|---|---|---|---|---|
| 行走装置 | 工作轨距 | mm | 4000 | | |
| | 轮间距 | mm | 4690 | | |
| | 履带宽度 | mm | 762 | | |
| | 最大行驶速度 | km/h | 3 | | |
| 回转机构 | 回转支承 | - | 索特 | | |
| | 最大回转速度 | rpm | 8 | | |
| 操纵室 | 可升降高度 | mm | 2650 | | |
| 作业基本参数 | 臂架配置 | m | 18 | 20 | 22 |
| | | m | 动臂 10.5 | 动臂 12.5 | 动臂 12.5 |
| | | m | 斗杆 7.5 | 斗杆 7.5 | 斗杆 10 |
| | 最大作业半径（不含抓具） | m | 18 | 19.5 | 21 |
| | 最大作业高度（不含抓具） | m | 16.5 | 18 | 19.5 |
| | 最大作业深度（不含抓具） | m | -6 | -6 | -9 |
| | 最大半径处理论载荷（含抓具） | t | 7.4 | 6.6 | 5.8 |

# 基本尺寸

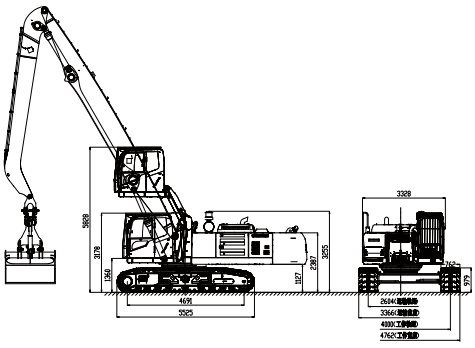

# 工作范围

SMHC70V抓料机载荷表
(动臂10.5m，斗杆7.5m，单位:吨)

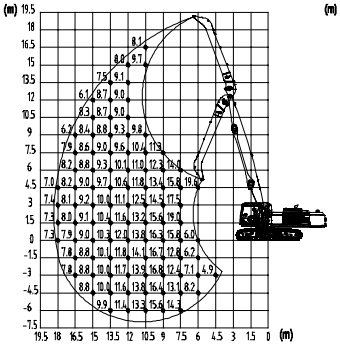

SMHC70V抓料机载荷表
(动臂12.5m，斗杆7.5m，单位:吨)

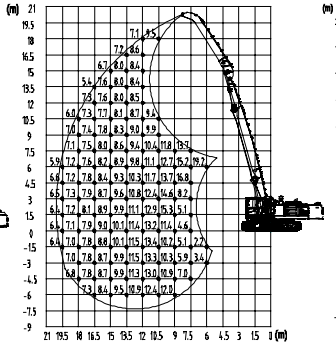

SMHC70V抓料机载荷表
(动臂12.5m，斗杆10m，单位:吨)

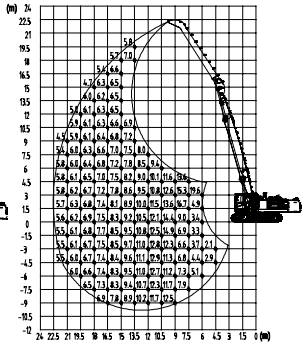

温馨提示：
本手册尽可能在现有资料上做到全面详实，考虑到三一海工技术不断进步更新，随时对产品技术参数、配置等信息进行修改和调整，因此本产品手册仅做参考使用，具体机型的外观、配置、技术参数等以销售实际机型为准。

© 2026年3月版